TORNELLO A TUTTA ALTEZZA
TRN-001FH.2

Il Tornello Doppio a tutta altezza **TRN-001FH.2** è un dispositivo robusto ed affidabile per il controllo degli accessi. Il dispositivo assolve perfettamente al compito di barriera fisica per il controllo completo degli accessi ad aree protette consentendo transiti in una sola od entrambe le direzioni. L'attenta progettazione del dispositivo assicura un funzionamento regolare del tornello per milioni di passaggi in applicazioni interne e all'aperto (con tetto opzionale). Versioni con bracci dei rotori a 120° (3 settori) e 90° (4 settori), con chiusura circolare completa. Le molteplici configurazioni del tornello **TRN-001FH.2** (finitura, angolo tra i bracci, tipo di meccanismo) permettono sempre di individuare quella più appropriata per le proprie esigenze.

IL TORNELLO DOPPIO A TUTTA ALTEZZA CON IL MIGLIOR RAPPORTO QUALITA'/PREZZO

40 pers/min	649 mm	IP 54-65*	
NUMERO PASSAGGI	LARGHEZZA VARCO	PROTEZIONE	BIDIREZIONALE

Vantaggi
- Qualità e performance a prezzi competitivi
- Struttura stabile e robusta, adatta per aree con alto traffico
- Integrabile con qualsiasi sistema di controllo accessi
- Mono o Bidirezionale
- Rotore con braccia a 120° o 90° (3 o 4 settori)
- Indicatori a LED
- Consumi ridotti
- Funzionamento silenzioso
- Funzione "Doppio Controllo"
- Protezione fino a IP65
- Configurabile per installazioni interne e esterne
- Installazione temporanea su piattaforma opzionale

Standard
- Indicatori a LED
- Terminale remoto di controllo

Opzioni
- Integrazione con contapassaggi, lettori RFID, biometrici, codici a barre, QR-code, pulsanti, contamonete, etc.
- Dispositivo di riscaldamento per installazione esterne in climi particolarmente freddi
- Apertura automatica in ingresso, uscita o bidirezionale in assenza di alimentazione
- Funzione "Doppio Controllo"
- Tetto per installazioni esterne
- Protezione IP65
- Piattaforma per installazioni temporanee
- Batterie di backup

LO GIUDICE® MERFORI

Specifiche Tecniche

larghezza, mm	2234
lunghezza, mm	1158
altezza, mm	2298
Peso, kg (max)	416
meccanismo standard	Elettromeccanico
meccanismo opzionale	Motorizzato

Controllato da

sistema di controllo accessi

controllo manuale

In caso di assenza di alimentazione entrambi i sensi di transito sono liberi

Specifiche Elettriche

- Tensione di alimentazione:
  - 100-240VAC, 50/60Hz;
  - 12 VDC;
- Potenza massima assorbita 155W per passaggio

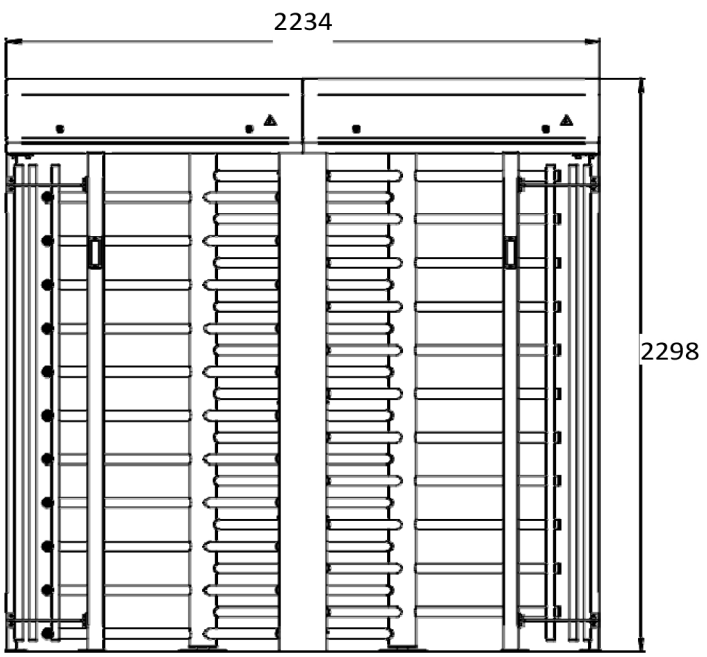

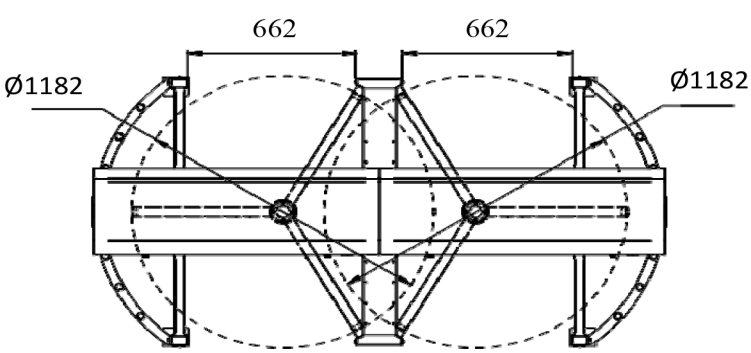

Materiali

Standard

- Acciaio Inox AISI 304 spazzolato

A richiesta

- Acciaio Inox AISI 316 spazzolato
- Acciaio Inox AISI 304 lucidato
- Acciaio Inox AISI 316 lucidato
- Acciaio finitura RAL

Aree di installazione:

- Pubbliche Amministrazioni
- Istituzioni Governative
- Basi Militari
- Aziende e Siti Produttivi
- Aree Commerciali
- Istituzioni Finanziarie
- Aeroporti
- Centri Affari
- Hotel
- Complessi Sportivi
- Aree Ricreative
- Aree Urbane
- Scuole, Istituti Educativi
- Tribunali
- Istituti Giudiziarii

LO GIUDICE MERFORI®